◆各問題について，自分で自信があるかないか，マークに○をつけましょう。　☺自信あり　😊まあまあ自信あり　☹少し自信なし　☹自信なし

5年　2. 体　積

クラス	組	名前	

1 次の体積を求める公式をかきましょう。

① 直方体の体積＝ □ × □ × □

② 立方体の体積＝ □ × □ × □

☺ 😊 ☹ ☹

2 次の直方体や立方体の体積を求めましょう。

①

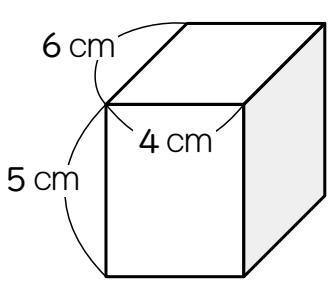

(式)

答え（　　）

②

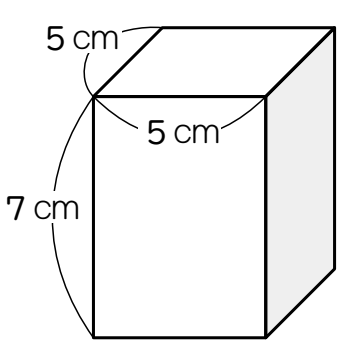

(式)

答え（　　）

③

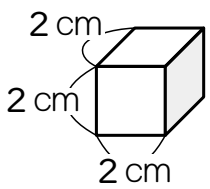

(式)

答え（　　）

☺ 😊 ☹ ☹

3 次の体積を求めましょう。

① たて 6m，横 4m，高さ 7m の直方体の体積

(式)

答え（　　）

② 1 辺 4m の立方体の体積

(式)

答え（　　）

☺ 😊 ☹ ☹

4 次のような図形の体積を求めましょう。

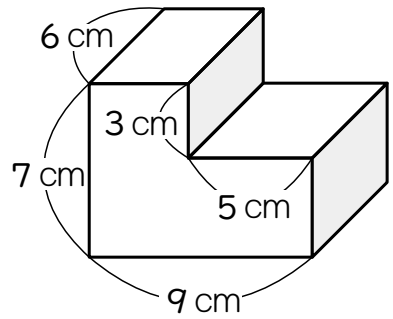

(式)

答え（　　）

☺ 😊 ☹ ☹

5 □にあてはまる数をかきましょう。

① 1 m^3 ＝ □ cm^3

② 1 cm^3 ＝ □ mL

③ 1 dL ＝ □ cm^3

④ 1 L ＝ □ cm^3

⑤ 1 m^3 ＝ □ kL

☺ 😊 ☹ ☹

6 内のりが，たて 10 cm，横 30 cm の直方体の形をした水そうがあります。この水そうに深さ 20 cm まで水を入れると，水の体積は何 L になりますか。

(式)

答え（　　）

☺ 😊 ☹ ☹

（　体　積　）の学習をふりかえって

★ この学習は楽しかったですか。

（　はい　　まあまあ　　少し　　いいえ　）

◆ この学習はよくわかりましたか。

（　はい　　まあまあ　　少し　　いいえ　）

● 感想を自由にかきましょう。(授業(じゅぎょう)の中で，おもしろかったことや気づいたことなど)