◆各問題について，自分で自信があるかないか，マークに○をつけましょう。　☺自信あり　😊まあまあ自信あり　☹少し自信なし　☹自信なし

# 5年　人文字

| クラス | 組 | 名前 | |
|---|---|---|---|

**1**　子どもが１ｍおきにならんで，人文字をつくります。
右のような Ｎ（エヌ）の文字は，何人でつくることができますか。

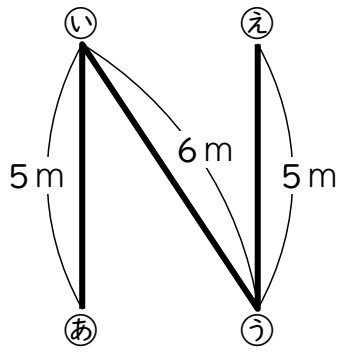


①　あからいまでは，何人ならびますか。

（　　）

②　次のような１本の直線にして考えました。子どもがどのようにならぶか，•で直線上に表しましょう。

あ　　い　　う　　え

③　Ｎの文字全体では何人ならびますか。

（　　）

☺　😊　☹　☹

**2**　子どもが１ｍおきにならんで，人文字をつくります。
次のような Ｔ（ティー）の文字は，何人でつくることができますか。

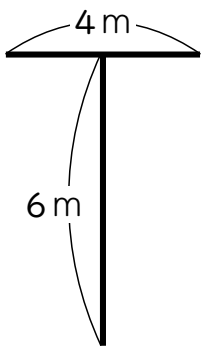


（　　）

☺　😊　☹　☹

**3**　子どもが１ｍおきにならんで，人文字をつくります。
右のような Ｏ（オー）の文字は，何人でつくることができますか。

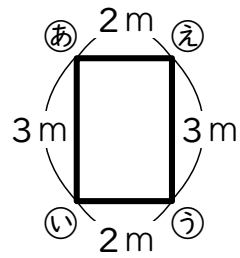


①　次のような１本の直線にして考えました。子どもがどのようにならぶか，•で直線上に表しましょう。

あ　　い　　う　　え　　（あ）

②　Ｏの文字全体では何人ならびますか。

（　　）

☺　😊　☹　☹

**4**　子どもが１ｍおきにならんで，人文字をつくります。
次のような Ｒ（アール）の文字は，何人でつくることができますか。

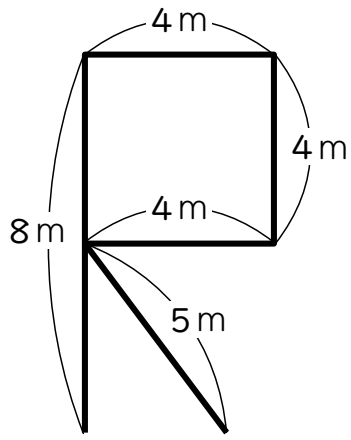


（　　）

☺　😊　☹　☹

## （　人文字　）の学習をふりかえって

★　この学習は楽しかったですか。

（　はい　　まあまあ　　少し　　いいえ　）

◆　この学習はよくわかりましたか。

（　はい　　まあまあ　　少し　　いいえ　）

●　感想を自由にかきましょう。（授業（じゅぎょう）の中で，おもしろかったことや気づいたことなど）